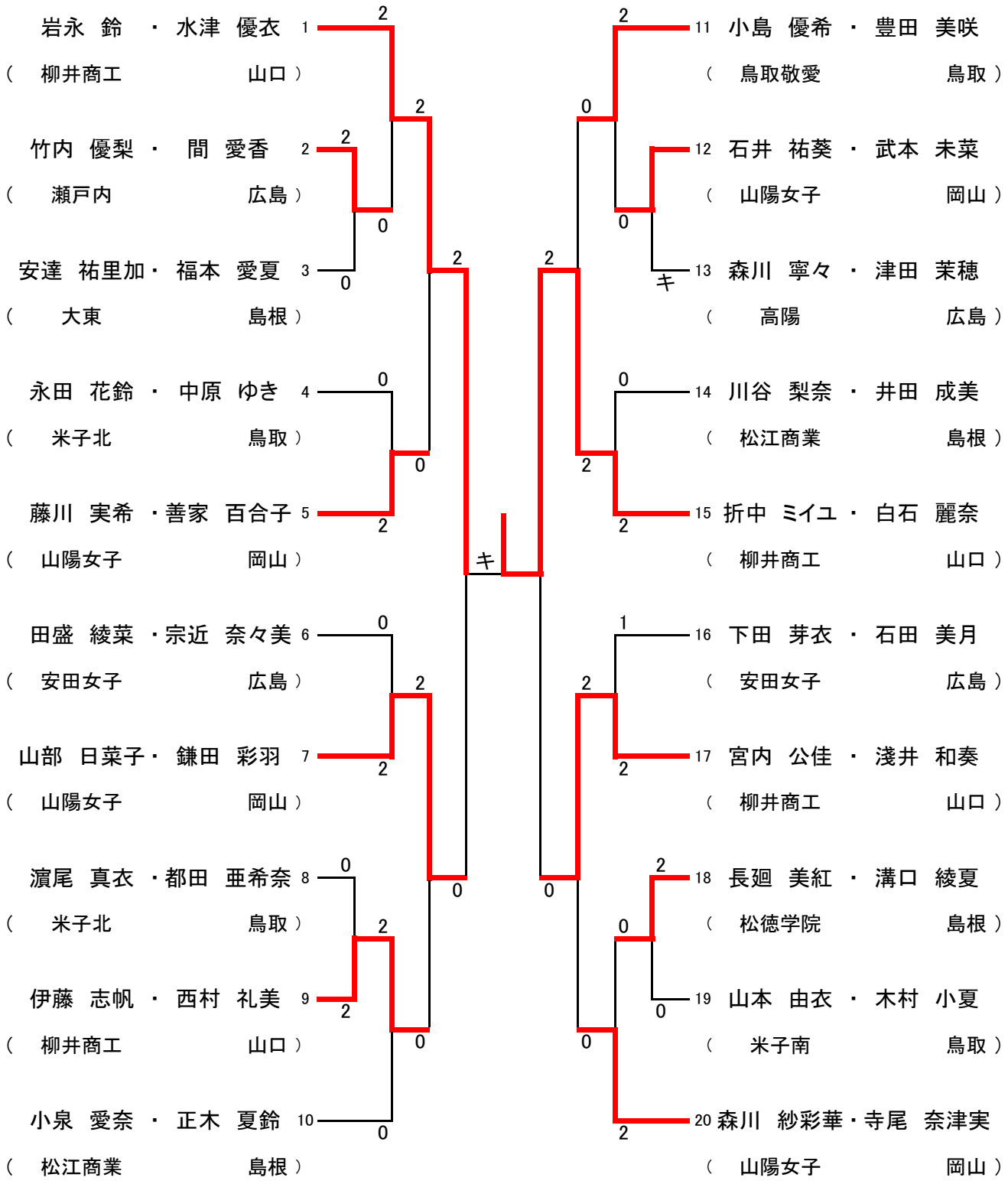女子個人対抗　ダブルス　試合結果