H24　県総体男子ダブルス
平成24年6月3日（日）
玉島の森体育館

男子ダブルス

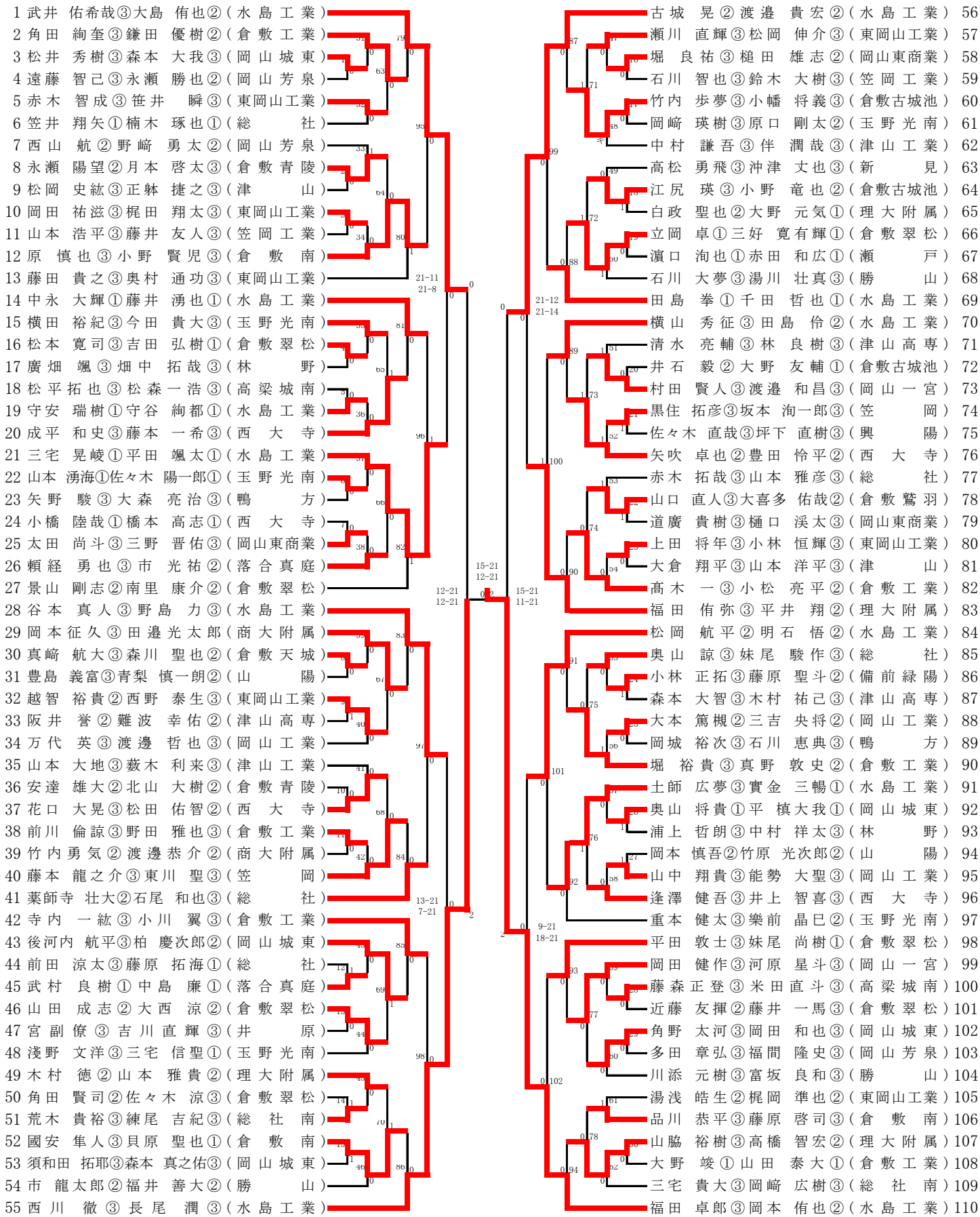

順位決定戦

◎3位決定

◎第2代表決定戦

◎5～8位決定

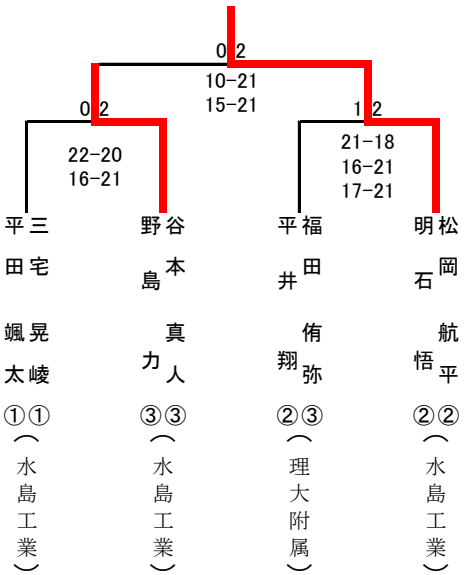
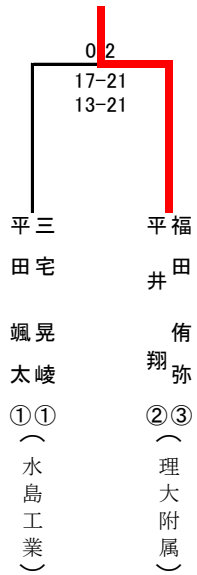
◎7～8位決定