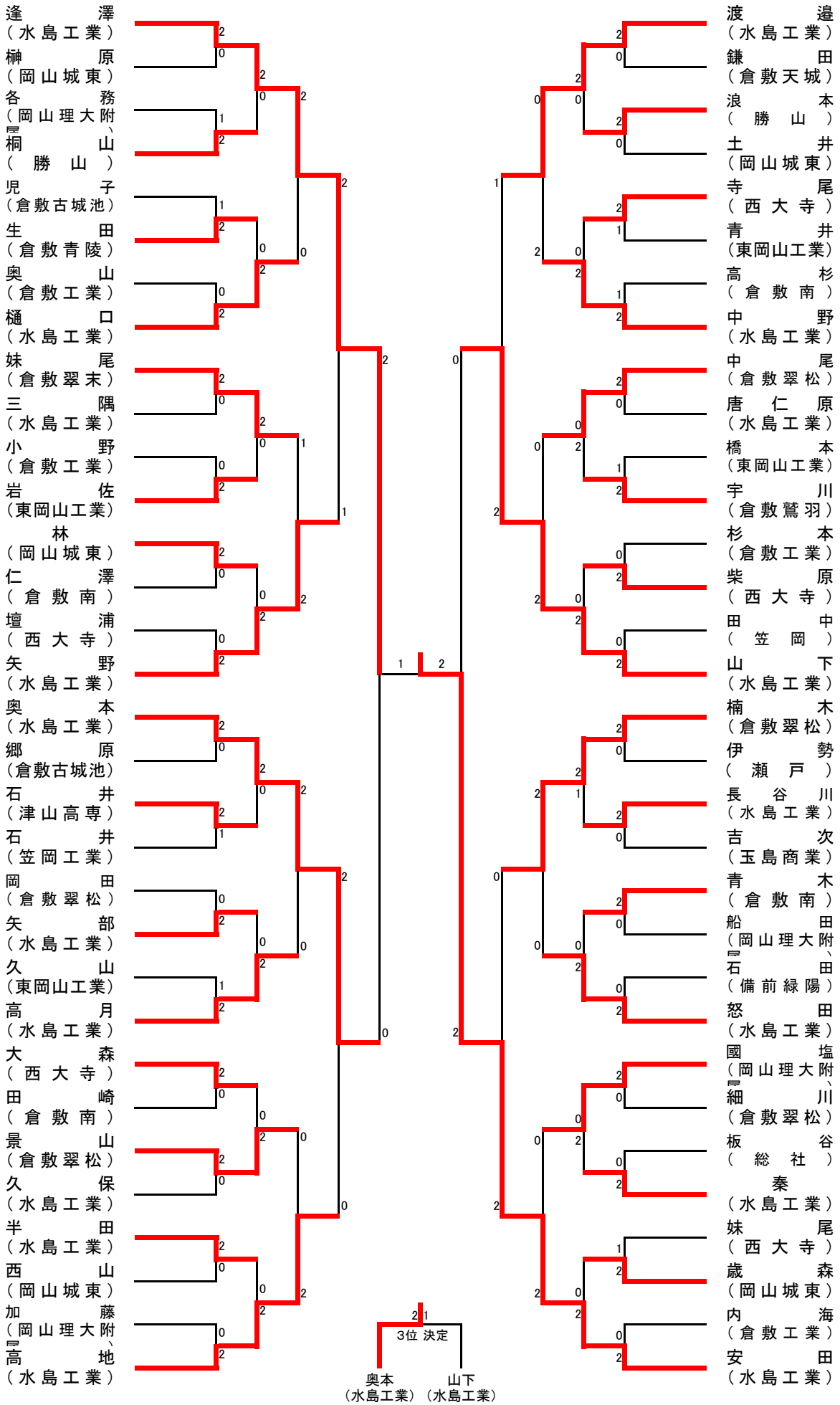男子シングルス【ベスト64以上のみ】