第37回　全国高等学校選抜中国地区予選会　　2008/12/21 2:55pm
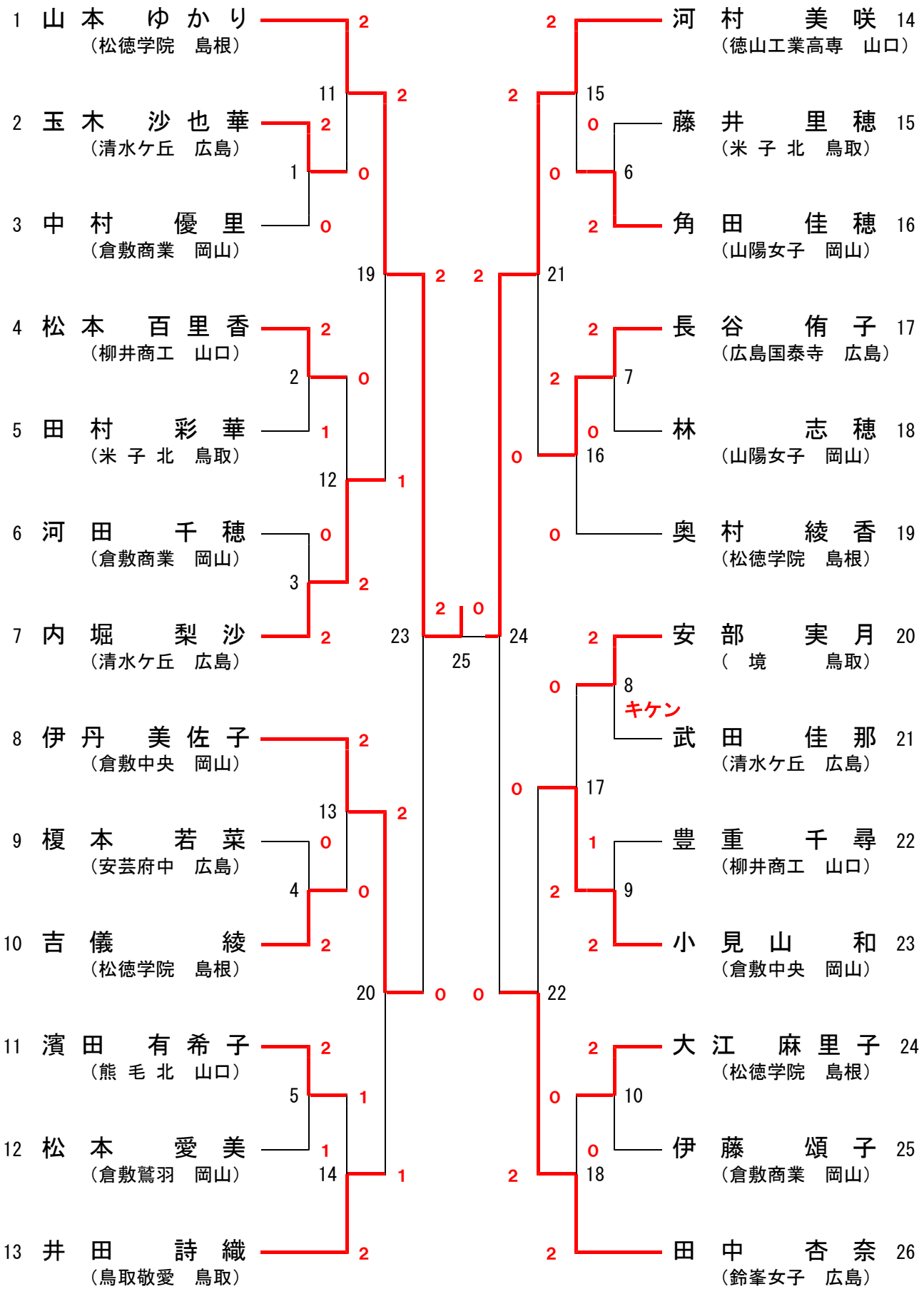
女子シングルス　GS－26